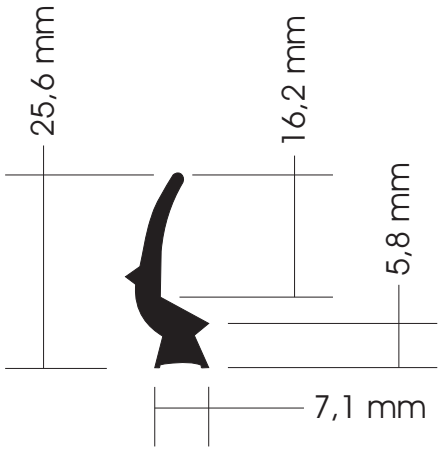


00013