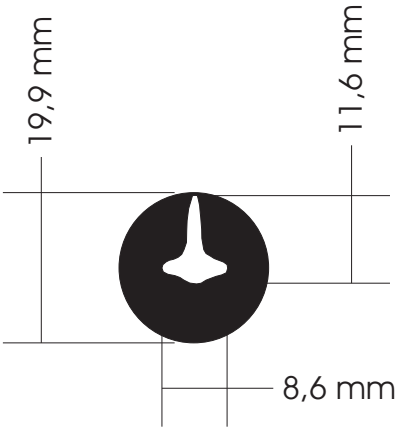

00055