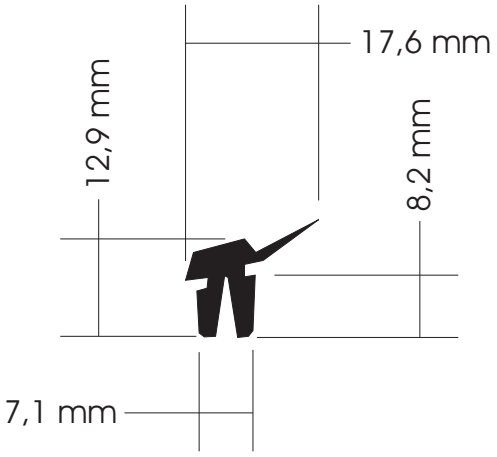

00140