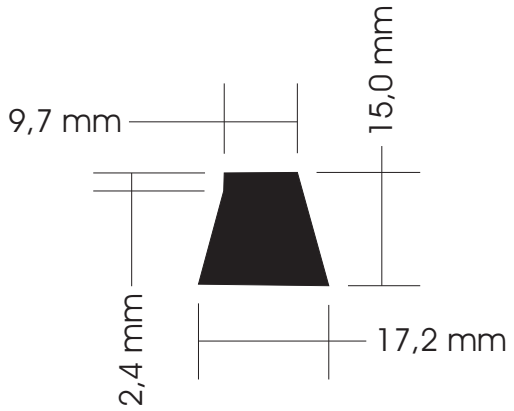00196