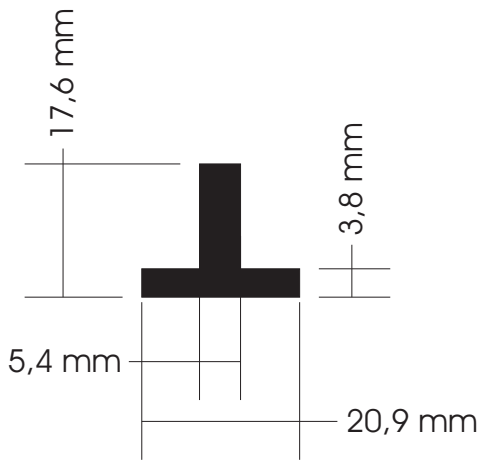

00202