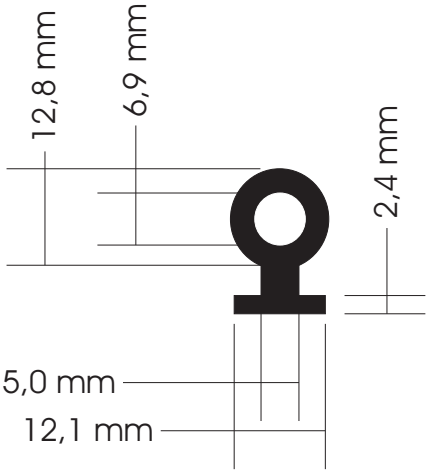00210