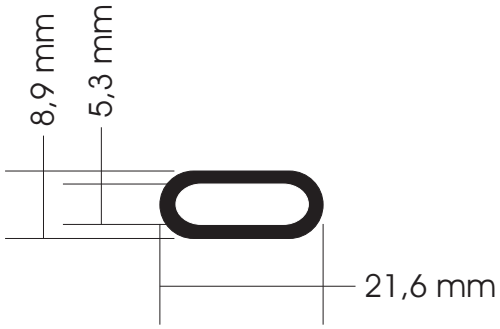00230