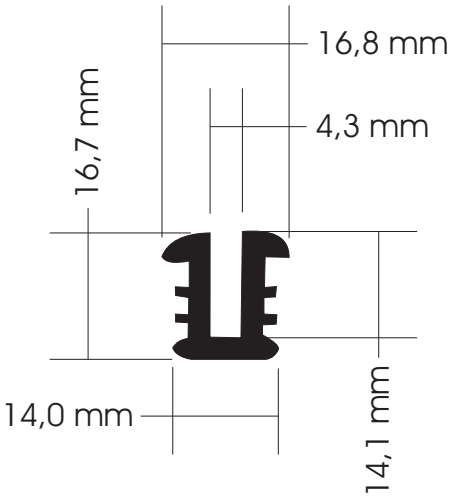# 00378