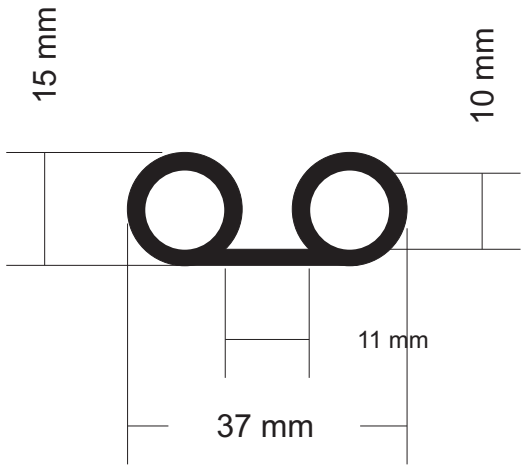

Plano 00594