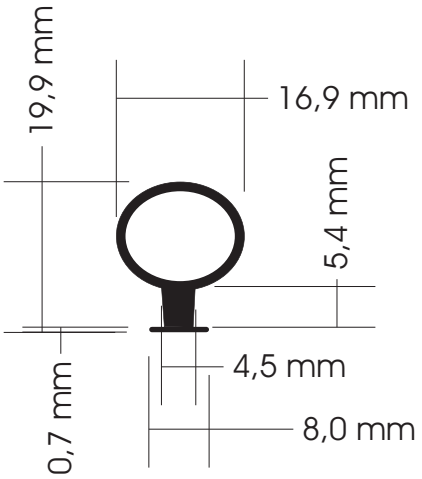

321629