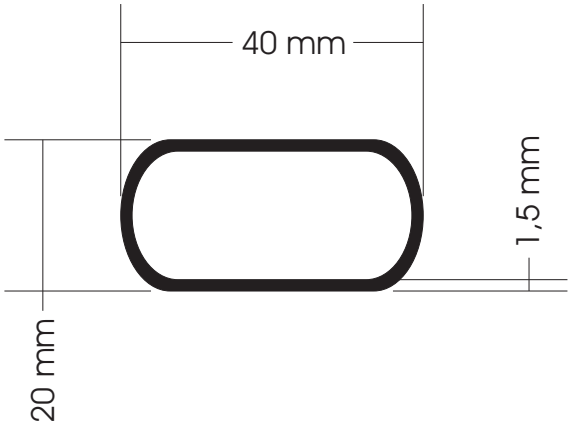321935